DE

Montagehinweis CR 7 VET
Austausch Einführsegment Set

Reparaturarbeiten am Scanner, die über die übliche Wartung hinausgehen, dürfen nur von einer von DÜRR MEDICAL geschulten und autorisierten Fachkraft oder unserem Kundendienst ausgeführt werden.
Grundsätzlich ist zusätzlich die Montage- und Gebrauchsanweisung des Gerätes zu beachten, in der wichtige Informationen wie z.B. Sicherheitshinweise, Aufstellung, elektrischer Anschluss, Desinfektion, Reinigung, etc. beschrieben sind.

Lieferumfang

Einführsegment Set 2137-995-50
1x Fixierung inkl. Abstreiflippe
1x Abdeckung inkl. Abstreiflippe

Benötigte Werkzeuge

keine

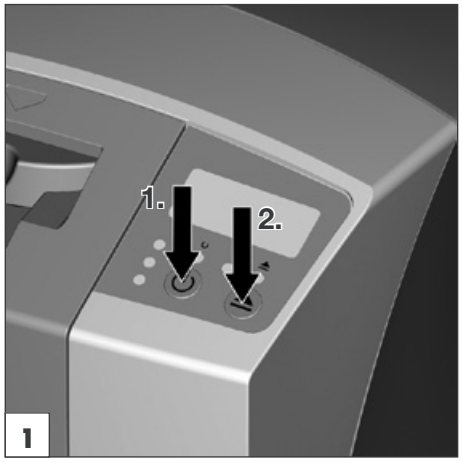

- Scanner einschalten.
- Reinigungs-Taste betätigen.

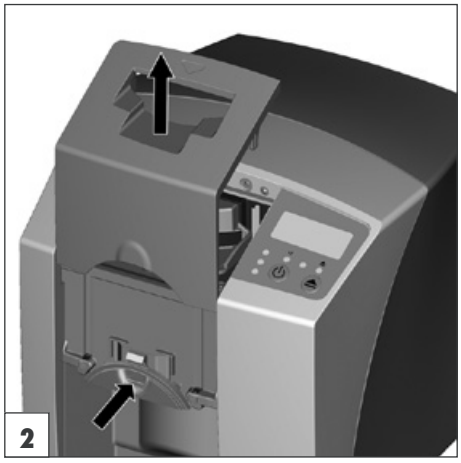

- Entriegelungsknopf betätigen und gleichzeitig Abdeckung nach oben abnehmen.

- Fixierung nach oben abnehmen.

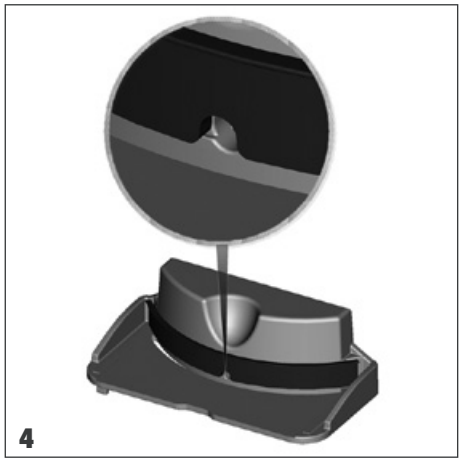

Die Abstreiflippe darf die Bohrung für die Lichtschranke nicht verdecken.

- Fixierung einsetzen.

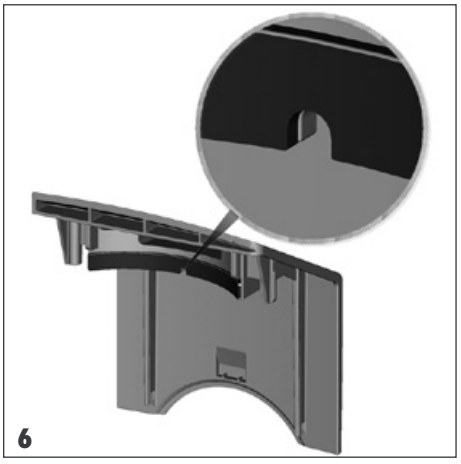

Die Abstreiflippe darf die Aussparung für die Lichtschranke nicht verdecken.

7

- Abdeckung aufsetzen.

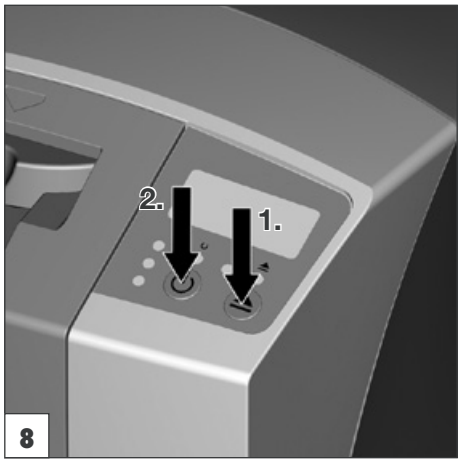

8

- Reinigungs-Taste betätigen.
- Scanner ausschalten.

Test 1:

- Gerät einschalten.
- Initialisierung überwachen (Display zeigt Text fehlerfrei an, Fixierung bewegt sich, Antrieb läuft, Löscheinheit leuchtet).

Es dürfen keine geräteunspezifischen Geräusche oder Anzeigen auftreten.

Test 2:

- Homogen belichtete Speicherfolie einlesen.
- Röntgenbild auf Artefakte und Unregelmäßigkeiten überprüfen.

Es dürfen keine Artefakte oder Unregelmäßigkeiten vorhanden sein.

DÜRR NDT GmbH & Co. KG
Division DÜRR MEDICAL
Höpfigheimer Straße 22 · 74321 Bietigheim-Bissingen, Germany
Tel: +49 7142 99381-0 · Fax: +49 7142 99381-299
info@duerr-medical.de · www.duerr-medical.de

9000-608-84/01
2012/03/02