DE

Montagehinweis CR 7 VET
Austausch Front mit Bedienteil/Front mit Bedienteil und Display

Reparaturarbeiten am Scanner, die über die übliche Wartung hinausgehen, dürfen nur von einer von DÜRR MEDICAL geschulten und autorisierten Fachkraft oder unserem Kundendienst ausgeführt werden.
Grundsätzlich ist zusätzlich die Montage- und Gebrauchsanweisung des Gerätes zu beachten, in der wichtige Informationen wie z.B. Sicherheitshinweise, Aufstellung, elektrischer Anschluss, Desinfektion, Reinigung, etc. beschrieben sind.

Vor dem Öffnen des Scanners Netzstecker ziehen!

Lieferumfang

Front mit Bedienteil und Display.....2137-110-50E

Benötigte Werkzeuge

Innensechskantschlüssel SW 2,5

- Folienauffang entfernen.

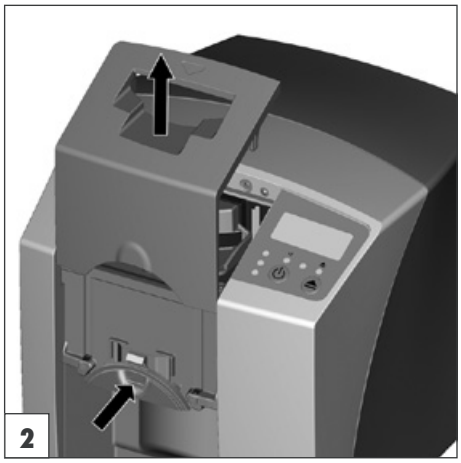

- Entriegelungsknopf betätigen und gleichzeitig die Abdeckung nach oben abnehmen.

- Die Fixierung nach oben abnehmen.

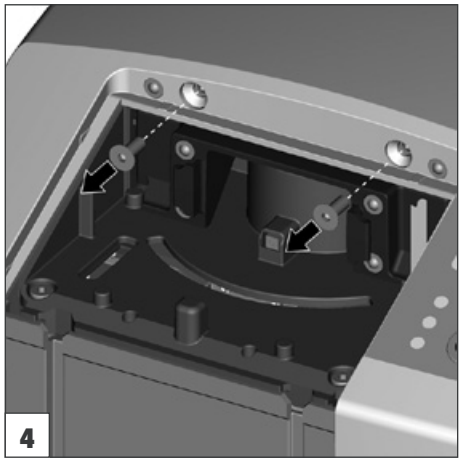

- Zwei Senkschrauben mit Innensechskant SW 2,5 entfernen.

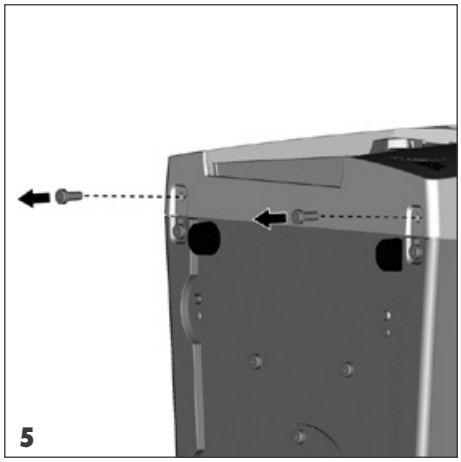

- Zwei Zylinderschrauben mit Innensechskant SW 2,5 an der Unterseite entfernen.

- Front **sehr vorsichtig** etwas vom Gerät abheben.

Die Front ist noch über ein Flachkabel mit dem Gerät verbunden. Zum Entfernen des Flachkabels siehe nächste Schritte.

- Steckerbuchse „Display“ auf der Hauptplatine entriegeln.

Je nach Version der Hauptplatine befindet sich die Steckerbuchse im vorderen oder hinteren Teil des Gerätes. Befindet sich die Steckerbuchse im hinteren Teil des Gerätes, dann muss zusätzlich die hintere Abdeckung abgenommen werden (vier Zylinderschrauben SW 2,5 an der Unterseite, zwei Senkschrauben SW 2,5 an der Rückseite).

- Lage der Kontakte des Flachkabels mit einem wasserfesten Stift markieren.
- Flachkabel aus Steckerbuchse ziehen.
- Front abnehmen.

- Neue Front aufsetzen.

Das Flachbandkabel muss so verlegt werden, dass es nicht gequetscht und die Funktion des Bauteils nicht beeinträchtigt wird.

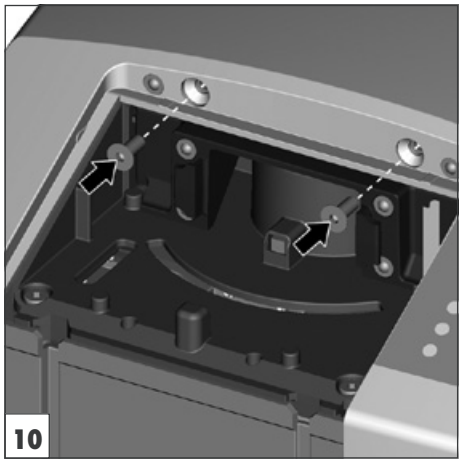

- Zwei Senkschrauben mit Innensechskant SW 2,5 einsetzen.

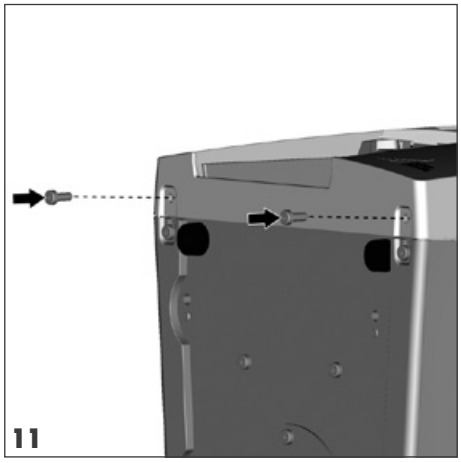

- Zwei Zylinderschrauben mit Innensechskant SW 2,5 an der Unterseite einsetzen.

- Fixierung einsetzen.

13

- Fixierung bis zum Widerstand in das Gerät drücken und gleichzeitig die Abdeckung aufsetzen.

14

- Folienauffang einsetzen.

Test 1:

- Gerät einschalten.
- Initialisierung überwachen (Display zeigt Text fehlerfrei an, Fixierung bewegt sich, Antrieb läuft, Löscheinheit leuchtet).

Es dürfen keine geräteunspezifischen Geräusche oder Anzeigen auftreten.

Test 2:

- Homogen belichtete Speicherfolie einlesen.
- Röntgenbild auf Artefakte und Unregelmäßigkeiten überprüfen.

Es dürfen keine Artefakte oder Unregelmäßigkeiten vorhanden sein.

DÜRR NDT GmbH & Co. KG
Division DÜRR MEDICAL
Höpfigheimer Straße 22 · 74321 Bietigheim-Bissingen, Germany
Tel: +49 7142 99381-0 · Fax: +49 7142 99381-299
info@duerr-medical.de · www.duerr-medical.de

9000-608-79/01
2012/02/20